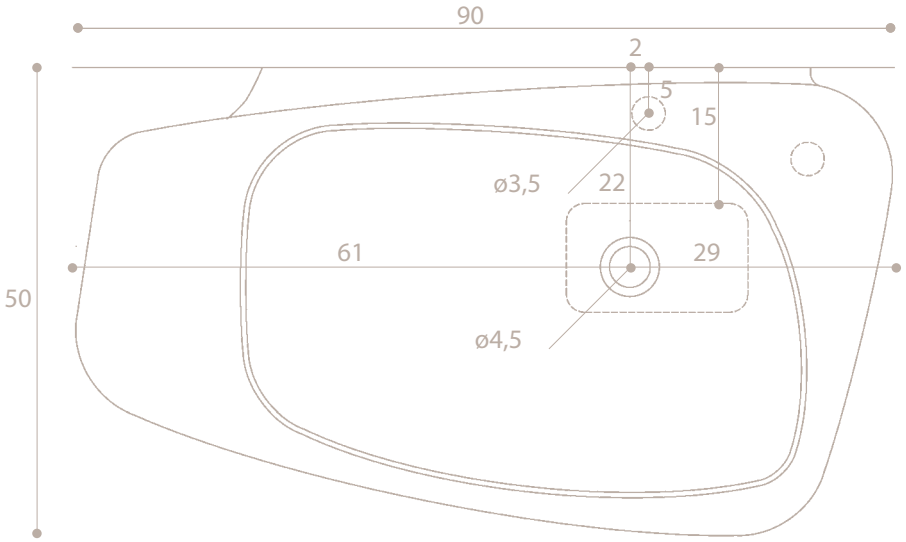

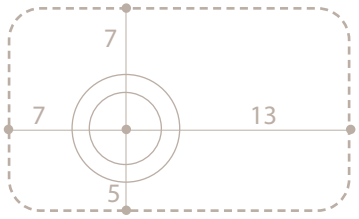
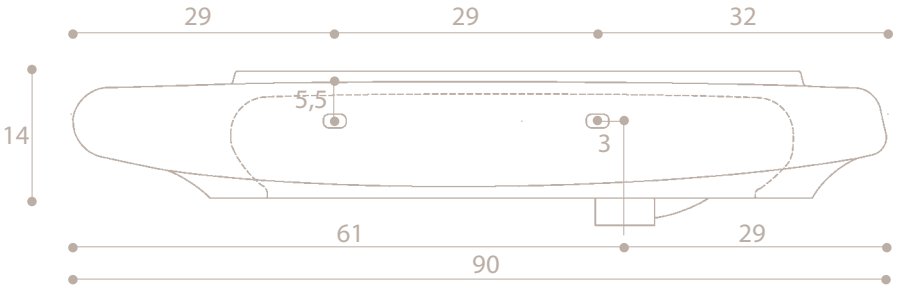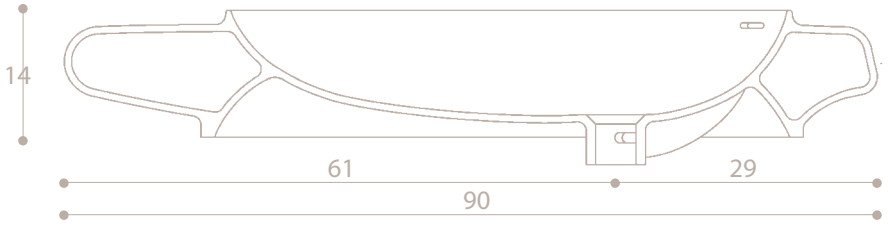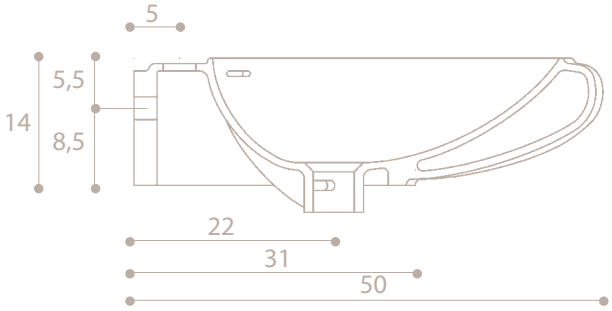
DETTAGLIO /detail
cm 20x12