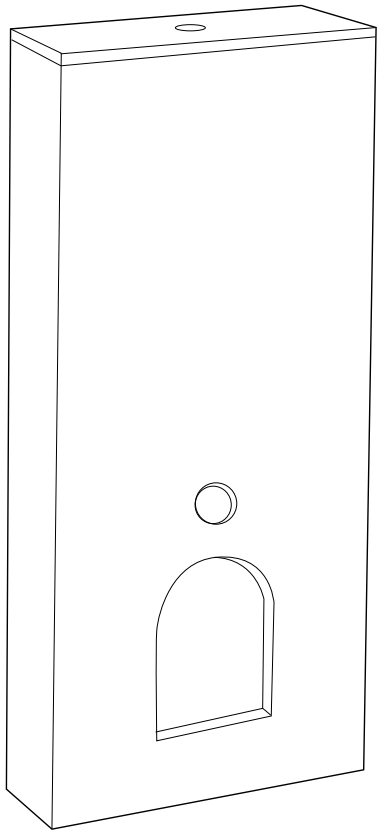

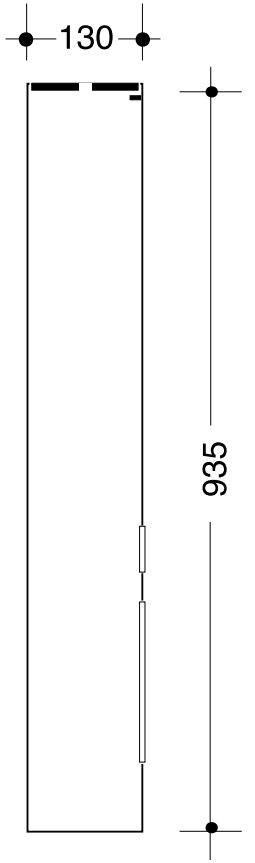
130
935

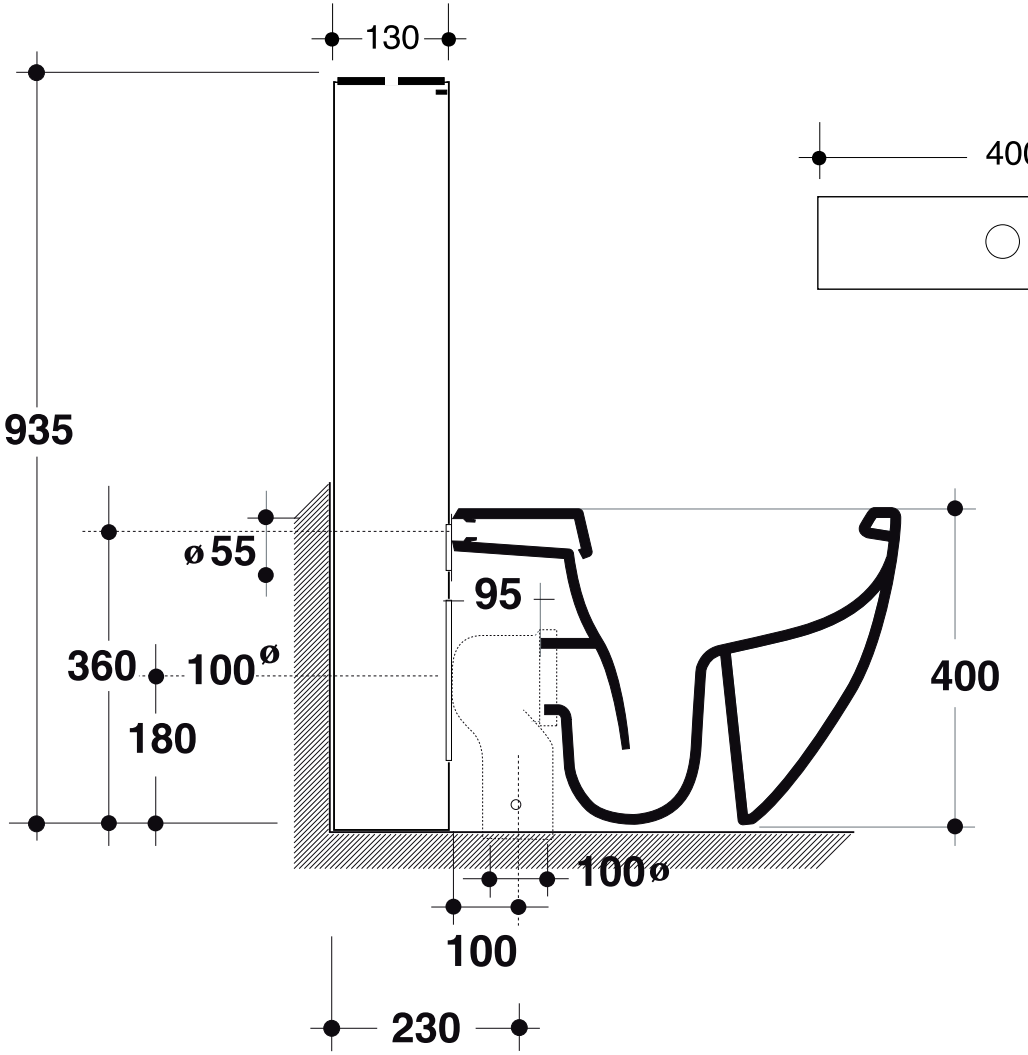
130
935
ø 55
95
360
100ø
180
400
100ø
100
230

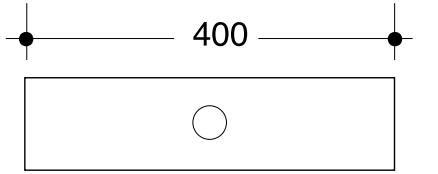
400