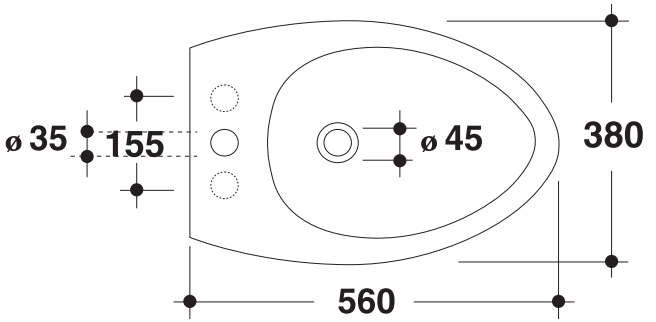
ø 35
155
ø 45
380
560

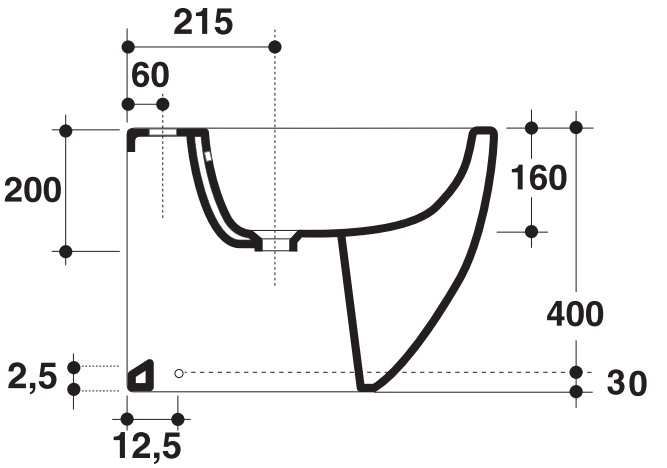
215
60
200
160
400
2,5
30
12,5

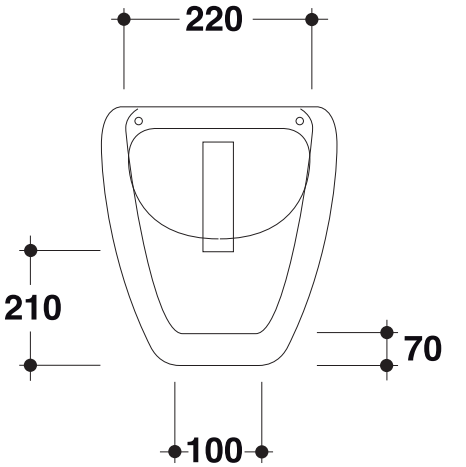
220
210
70
100

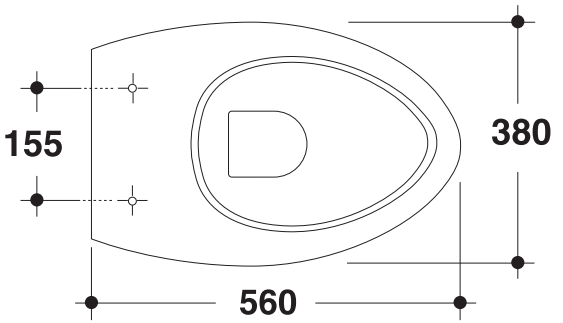
155
380
560

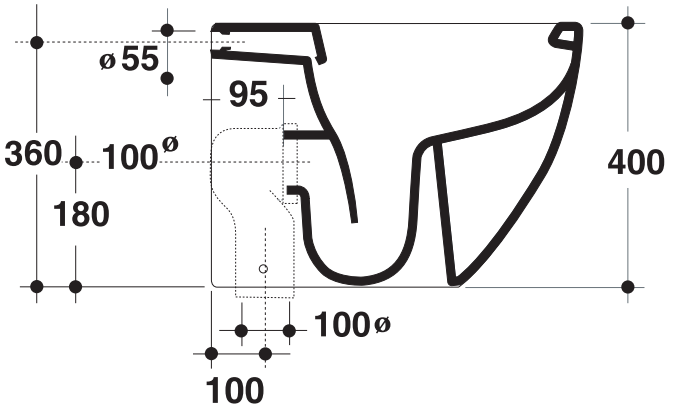
ø 55
95
360
100ø
180
400
100ø
100